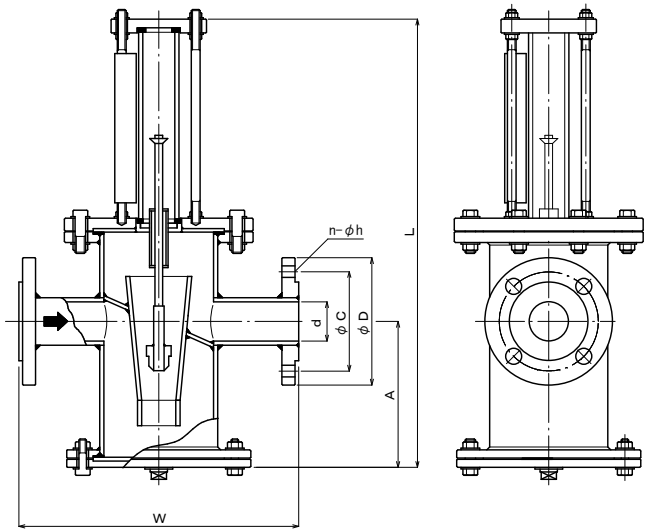
n−φh
L
d
φC
φD
A
W

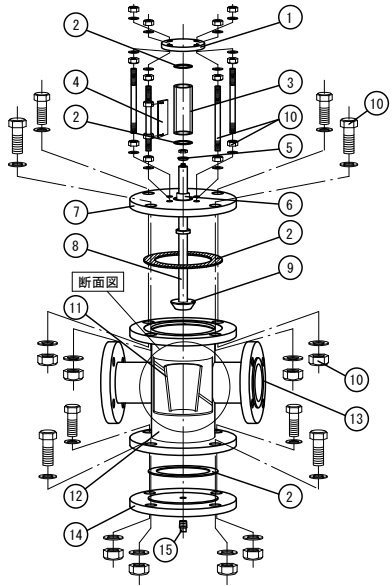
断面図
1
2
3
4
5
6
7
8
9
10
11
12
13
14
15