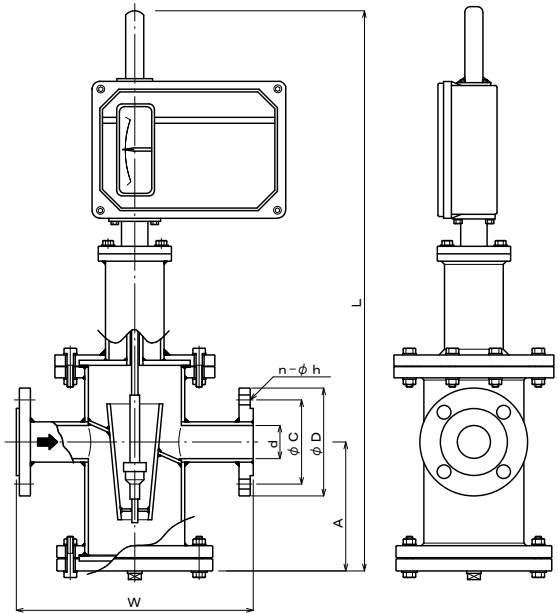
L
n−φh
d
φC
φD
A
W

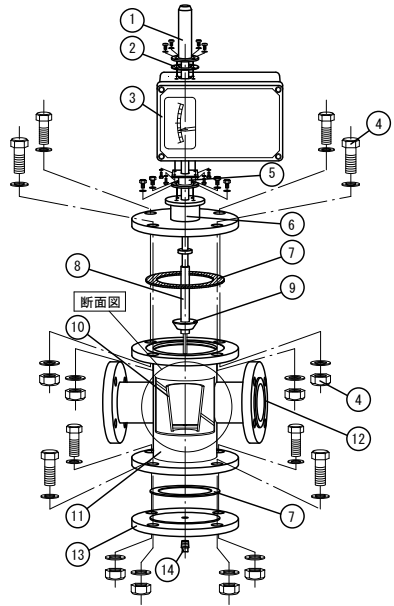
1
2
3
4
5
6
7
8
9
断面図
10
4
12
11
7
13
14